ZESTAWIENIE WEWNĘTRZNYCH ZESTAWÓW SZKLANYCH – PARTER

ZEST. WEWN. ZESTAWÓW SZKLANYCH – I PIĘTRO

ZESTAWIENIE WEWNĘTRZNYCH ZESTAWÓW SZKLANYCH – II PIĘTRO

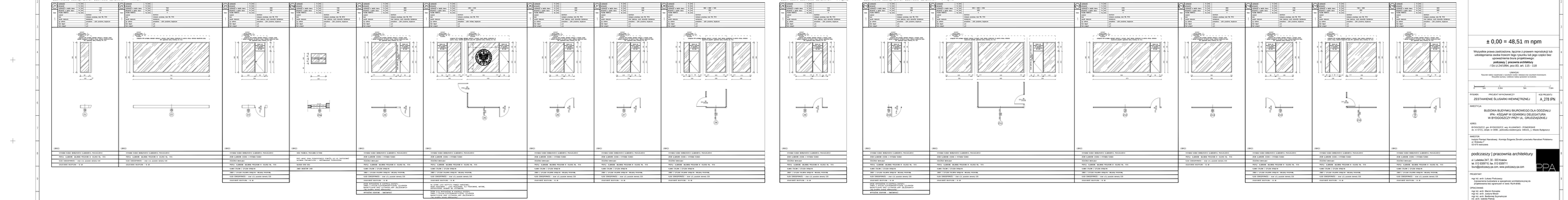
OPIS
ZESTAWU
ZESTAWY SZKLANE WEWNĘTRZNE
ZESTAWY SZKLANE WEWNĘTRZNE
ZESTAWY SZKLANE WEWNĘTRZNE